Spindel Halter R30 43 mm

Einleitung

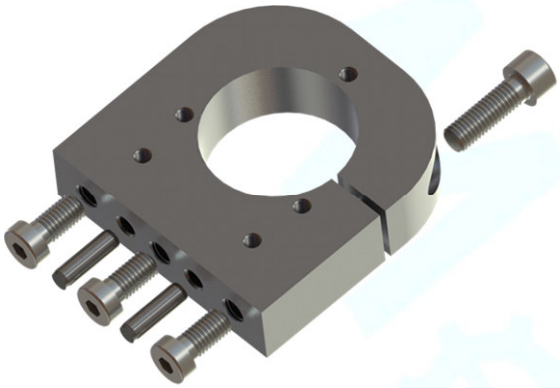

Die 43mm Eurohalsaufnahme für CNC-Fräsen ist ein unverzichtbares Zubehör für präzise und effiziente Bearbeitungsprozesse. Diese Aufnahme bietet eine robuste und zuverlässige Verbindung zwischen der Frässpindel und der Maschine, wodurch eine hohe Genauigkeit und Stabilität gewährleistet wird. Entwickelt für den Einsatz in anspruchsvollen industriellen Umgebungen, zeichnet sich die 43mm Eurohalsaufnahme durch ihre Langlebigkeit und einfache Handhabung aus. Sie ist kompatibel mit einer Vielzahl von CNC-Fräsmaschinen und ermöglicht eine flexible und vielseitige Anwendung in verschiedenen Bearbeitungsszenarien.

Mechanische Abmaße

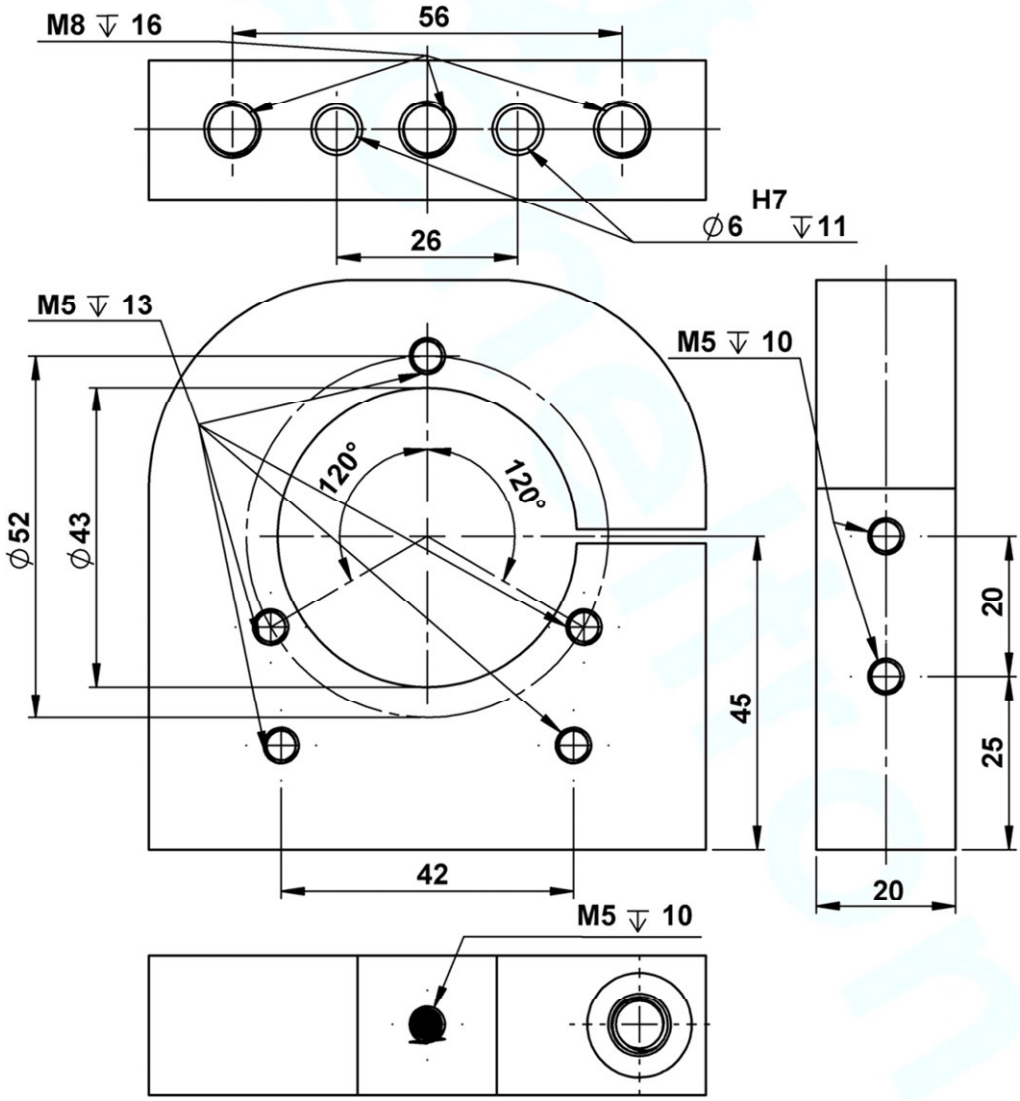

Lieferumfang

- Spindelhalter R30 Ø43 mm
- Schraube DIN 912 M8 × 25 verzinkt
- Schrauben DIN 7984 M8 × 16 verzinkt; 3 Stück
- Passtifte DIN 6325 Ø 6 mm m6 × 20 mm; 2 Stück

Right of techn. modifications is reserved www.mecheltron.com Technische Änderungen vorbehalten

This document is protected by copyright - Dieses Dokument ist urheberrechtlich geschützt